VOREL
BY TOYA

79358

CE

PL LUTOWNICA PISTOLETOWA
GB SOLDERING GUN
D LÖTPISTOLE
RUS ПИСТОЛЕТНЫЙ ПАЯЛЬНИК
E PISTOLA SOLDADORA

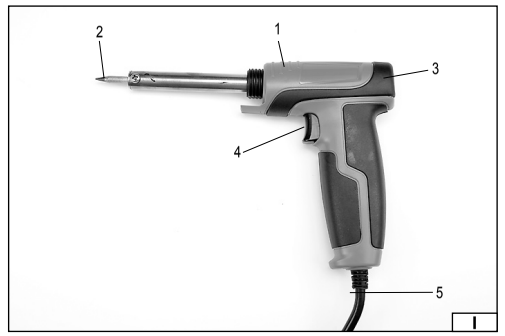

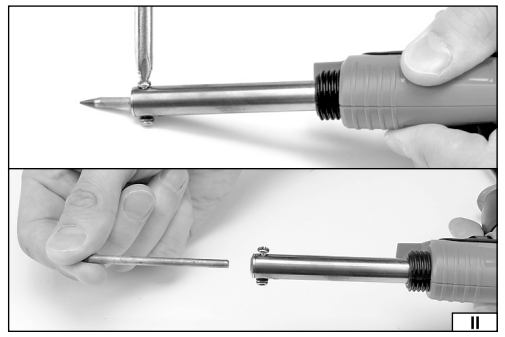

PL

1. obudowa
2. grot lutownicy
3. lampka
4. przycisk
5. przewód sieciowy z wtyczką

GB

1. housing
2. soldering tip of the soldering gun
3. lamp
4. button
5. power supply cord with plug

D

1. Gehäuse
2. Lötkolbenspitze
3. Kontrolllampe
4. Taste
5. Stromversorgungs-leitung mit Stecker

RUS

1. корпус
2. жало паяльника
3. лампочка
4. кнопка
5. сетевой провод с вилкой

E

1. armazón
2. punta de la pistola soldadora
3. luz de control
4. botón
5. cable eléctrico con clavija

PL

CHARAKTERYSTYKA NARZĘDZIA

Lutownica przeznaczona jest do łączenia za pomocą lutowania materiałów metalowych za pomocą spoiw cynowo - ołowiowych do lutowania miękkiego. Przyrząd został zaprojektowany do użytku wyłącznie w gospodarstwach domowych i nie może być wykorzystywany profesjonalnie, tj. w zakładach pracy i do prac zarobkowych. Prawidłowa, niezawodna i bezpieczna praca przyrządu jest zależna od właściwej eksploatacji, dlatego: **Przed przystąpieniem do pracy z narzędziem należy przeczytać całą instrukcję i zachować ją.** Za wszelkie szkody i obrażenia powstałe w wyniku używania narzędzia niezgodnie z przeznaczeniem, nie przestrzegania przepisów bezpieczeństwa i zaleceń niniejszej instrukcji dostawca nie ponosi odpowiedzialności. Używanie narzędzia niezgodnie z przeznaczeniem powoduje także utratę praw użytkownika z tytułu gwarancji i niezgodności z umową sprzedaży.

WYPOSAŻENIE

Lutownica dostarczana jest w stanie kompletnym i posiada wyposażenie dodatkowe: osłonę grotu.

DANE TECHNICZNE

Parametr	Jednostka miary	Wartość
Numer katalogowy		79358
Napięcie sieci	[V]	~230
Częstotliwość sieci	[Hz]	50
Moc znamionowa	[W]	40
Wymiary grotu lutownicy	[mm]	Ø3,8 x 70
Maksymalna temperatura grotu	[°C]	420
Czas nagrzewania	[min]	8
Masa	[kg]	0,1
Klasa izolacji		I

OGÓLNE WARUNKI BEZPIECZEŃSTWA

UWAGA! Przeczytać wszystkie poniższe instrukcje. Nieprzestrzeganie ich może prowadzić do porażenia elektrycznego, pożaru albo do uszkodzeń ciała. Pojęcie „narzędzie elektryczne" użyte w instrukcjach odnosi się do wszystkich narzędzi napędzanych prądem elektrycznym zarówno przewodowych jak i bezprzewodowych.
PRZESTRZEGAĆ PONIŻSZYCH INSTRUKCJI

Miejsce pracy
Miejsce pracy należy utrzymywać dobrze oświetlone i w czystości. Nieporządek i słabe oświetlenie mogą być przyczynami wypadków. **Nie należy pracować narzędziami elektrycznymi w środowisku o zwiększonym ryzyku wybuchu, zawierającym palne ciecze, gazy lub opary.** Narzędzia elektryczne generują iskry, które mogą spowodować pożar w kontakcie z palnymi gazami lub oparami. **Nie należy dopuszczać dzieci i osób postronnych do miejsca pracy.** Utrata koncentracji może spowodować utratę kontroli nad narzędziem.
Bezpieczeństwo elektryczne
Wtyczka przewodu elektrycznego musi pasować do gniazdka sieciowego. Nie wolno modyfikować wtyczki. Nie wolno stosować żadnych adapterów w celu przystosowania wtyczki do gniazdka. Niemodyfikowana wtyczka pasująca do gniazdka zmniejsza ryzyko porażenia prądem elektrycznym. **Unikać kontaktu z uziemionymi powierzchniami takimi jak rury, grzejniki i chłodziarki.** Uziemienie ciała zwiększa ryzyko porażenia prądem elektrycznym. **Nie należy narażać narzędzi elektrycznych na kontakt z opadami atmosferycznymi lub wilgocią.** Woda i wilgoć, która dostanie się do wnętrza narzędzia elektrycznego zwiększa ryzyko porażenia prądem elektrycznym. **Nie przeciążać kabla zasilającego. Nie używać kabla zasilającego do noszenia, podłączania i odłączania wtyczki od gniazdka sieciowego. Unikać kontaktu kabla zasilającego z ciepłem, olejami, ostrymi krawędziami i ruchomymi elementami.** Uszkodzenie kabla zasilającego zwiększa ryzyko porażenia prądem elektrycznym. **W przypadku pracy poza pomieszczeniami zamkniętymi należy używać przedłużaczy przeznaczonych do pracwy poza pomieszczeniami zamkniętymi.** Użycie odpowiedniego przedłużacza zmniejsza ryzyko porażenia prądem elektrycznym.
Bezpieczeństwo osobiste
Przystępuj do pracy w dobrej kondycji fizycznej i psychicznej. Zwracaj uwagę na to, co robisz. Nie pracuj będąc zmęczonym lub pod wpływem leków lub alkoholu. Nawet chwila nieuwagi podczas pracy może prowadzić do poważnych obrażeń ciała. **Używaj środków ochrony osobistej. Zawsze zakładaj gogle ochronne.** Stosowanie środków ochrony osobistej, takich jak maski przeciwpyłowe, obuwie ochronne, kaski i ochronniki słuchu zmniejszają ryzyko poważnych obrażeń ciała. **Unikaj przypadkowego włączenia narzędzia. Upewnij się, że włącznik elektryczny jest w pozycji „wyłączony" przed podłączeniem narzędzia do sieci elektroenergetycznej.** Trzymanie narzędzia z palcem na włączniku lub podłączanie narzędzia elektrycznego, gdy włącznik jest w pozycji „włączony" może prowadzić do poważnych obrażeń ciała. **Przed włączeniem narzędzia elektrycznego usuń wszelkie klucze i inne narzędzia, które zostały użyte do jego regulacji.** Klucz pozostawiony na obracających się elementach narzędzia może prowadzić do poważnych obrażeń ciała. **Utrzymuj równowagę. Przez cały czas utrzymuj odpowiednią postawę.** Pozwoli to na łatwiejsze zapanowanie nad narzędziem elektrycznym w przypadku niespodziewanych sytuacji podczas pracy. **Stosuj odzież ochronną. Nie zakładaj luźniej odzieży i biżuterii. Utrzymuj włosy, odzież i rękawice robocze z dala od ruchomych części narzędzia elektrycznego.** Luźna odzież, biżuteria lub długie włosy mogą zaczepić o ruchome części narzędzia. **Stosuj odciągi pyłu lub pojemniki na pył, jeśli narzędzie jest w takie wyposażone. Zadbaj o to, aby je poprawnie podłączyć.** Użycie odciągu pyłu zmniejsza ryzyko poważnych obrażeń ciała.
Użytkowanie narzędzia elektrycznego
Nie przeciążaj narzędzia elektrycznego. Używaj narzędzia właściwego do danej pracy. Odpowiedni dobór narzędzia do danej pracy, zapewni wydajniejszą i bezpieczniejszą pracę. **Nie używaj narzędzia elektrycznego, jeśli nie działa jego włącznik sieciowy.** Narzędzie, które nie daje się kontrolować za pomocą włącznika sieciowego jest niebezpieczne i należy je oddać do naprawy. **Odłącz wtyczkę od gniazdka zasilającego przed regulacją, wymianą akcesoriów lub przechowywaniem narzędzia.** Pozwoli to na uniknięcie przypadkowego włączenia narzędzia elektrycznego. **Przechowuj narzędzie w miejscu niedostępnym dla dzieci. Nie pozwól pracować osobom nieprzeszkolonym w zakresie obsługi narzędzia.** Narzędzie elektryczne może być niebezpieczne w rękach nieprzeszkolonej obsługi. **Zapewni właściwą konserwację narzędzia. Sprawdzaj narzędzie pod kątem niedopasowań i luzów ruchomych części. Sprawdzaj czy jakikolwiek element narzędzia nie jest uszkodzony. W przypadku wykrycia usterek należy je naprawić przed użyciem narzędzia elektrycznego.** Wiele wypadków jest spowodowanych przez niewłaściwe konserwowane narzędzia. **Narzędzia tnące należy utrzymywać czyste i naostrzone.** Właściwie konserwowane narzędzia tnące jest łatwiej kontrolować podczas pracy. **Stosuj narzędzia elektryczne i akcesoria zgodnie z powyższymi instrukcjami. Stosuj narzędzia zgodnie z przeznaczeniem biorąc pod uwagę rodzaj i warunki pracy.** Stosowanie narzędzi do innej pracy niż zostały zaprojektowane może zwiększyć ryzyko powstawania niebezpiecznych sytuacji.
Naprawy
Naprawiaj narzędzie tylko w uprawnionych do tego zakładach, używających tylko oryginalnych części zamiennych. Zapewni to właściwe bezpieczeństwo pracy narzędzia elektrycznego.

INSTRUKCJE BEZPIECZEŃSTWA UŻYTKOWANIA

Zabrania się użytkowania lutownicy z przewężonym grotem. Zabrania się dotykania rozgrzanym grotem izolacji przewodów elektrycznych. Zabrania się używania lutownicy w warunkach podwyższonej wilgotności oraz w atmosferze gazów i pyłów wybuchowych, i żrących. **Nie wolno naprawiać uszkodzonych przewodów elektrycznych narzędzia. W przypadku uszkodzenia przewodu elektrycznego przyrządu należy wymienić go na nowy. Wymiana przewodu zasilającego może być wykonana jedynie przez uprawnionego elektryka. Nie wolno lutować elementów znajdujących się pod napięciem!** Po pracy należy odłożyć narzędzie na podstawkę i pozwolić ostygnąć lutownicy. Jest to jedyny dopuszczalny sposób chłodzenia narzędzia. Nie należy studzić lutownicy wkładając ją do wody, może to spowodować porażenie prądem elektrycznym. Urządzenie nie powinno być użytkowane przez dzieci lub osoby o ograniczonej sprawności fizycznej, czuciowej i psychicznej lub przez osoby bez doświadczenia i wiedzy, chyba że zostają pod nadzorem lub zostały przeszkolone. Należy nadzorować dzieci, aby nie potraktowały urządzenia jako zabawkę.

IMONTAŻ ELEMENTÓW WYPOSAŻENIA

UWAGA! Montaż wyposażenia może być dokonywany tylko przy odłączonym napięciu zasilającym. Wyciągnąć wtyczkę przewodu narzędzia z gniazda sieciowego!
Wymiana grotu (II)
Upewnić się, że lutownica i grot są zimne. Odkręcić śruby mocujące grot i usunąć stary grot, w jego miejscu mocując nowy. Dokręcić śruby mocujące za pomocą wkrętaka. Upewnić się, że grot nie wysunie się samoczynnie podczas pracy.

PRZYGOTOWANIE DO PRACY

Przed rozpoczęciem pracy należy sprawdzić, czy korpus obudowy oraz przewód przyłączeniowy z wtyczką i zewnętrzne przewody przedłużające nie są uszkodzone. W razie potrzeby należy oczyścić narzędzie z zanieczyszczeń i udrożnić otwory wentylacyjne. W przypadku stwierdzenia uszkodzeń zabrania się dalszej pracy! **Uwaga!** Wszystkie czynności związane z wymianą grota, żarówki itp. należy przeprowadzać przy wyłączonym napięciu zasilającym narzędzie, dlatego przed przystąpieniem do tych czynności: **Wyciągnąć wtyczkę przewodu narzędzia z gniazda sieciowego!** Przed użyciem narzędzia należy upewnić się, czy parametry sieci elektrycznej są zgodne z danymi umieszczonymi na tabliczce znamionowej. Przed lutowaniem należy dokładnie oczyścić łączone elementy metalowe, a także grot lutownicy. W przypadku przepalenia się grota należy wymienić go na nowy. W przypadku pokrycia się grotu warstwą tlenków, można ją usunąć za pomocą delikatnego przeszlifowania papierem ściernym o gradacji 600 - 800. W przypadku przepalenia się grotu należy wymienić go na nowy.

UŻYTKOWANIE NARZĘDZIA

Lutowanie powinna wykonywać osoba dorosła zapoznana z przepisami bezpieczeństwa i higieny pracy przy pracach związanych z lutowaniem. Umieścić lutownicę na podstawce (dostępna osobno) i podłączyć wtyczkę kabla zasilającego do gniazdka. Zaświeci się lampka kontrolna, a lutownica rozpocznie nagrzewanie. Lutownica osiągnie nominalną temperaturę grotu po upływnie około 8 minut. Rozpocząć pracę. Uwaga! Naciśnięcie przycisku spowoduje szybsze nagrzanie się lutownicy
Po skończonej pracy: wsunąć lutownicę z oczyszczonym grotem w uchwyt, odłączyć wtyczkę kabla zasilającego od gniazda i pozostawić urządzenie do ostygnięcia. Następnie przystąpić do czynności konserwacyjnych.

KONSERWACJA I PRZEGLĄDY

UWAGA! Przed przystąpieniem do regulacji, obsługi technicznej lub konserwacji wyciągnij wtyczkę narzędzia z gniazdka sieci elektrycznej. Po zakończonej pracy należy sprawdzić stan techniczny elektronarzędzia poprzez oględziny zewnętrzne i ocenę: korpusu i rękojeści, przewodu elektrycznego z wtyczką i odgiętką, działania włącznika elektrycznego, drożności szczelin wentylacyjnych, iskrzenia szczotek, głośności pracy łożysk i przekładni, rozruchu i równomierności pracy. W okresie gwarancji użytkownik nie może domontować elektronarzędzi, ani wymieniać żadnych podzespołów lub części składowych, gdyż powoduje to utratę praw gwarancyjnych. Wszelkie nieprawidłowości obserwowane przy przeglądzie, lub w czasie pracy, są sygnałem do przeprowadzenia naprawy w punkcie serwisowym. Po zakończeniu pracy, obudowę, szczeliny wentylacyjne, przełączniki, rękojeść dodatkową i osłony należy oczyścić np. strumieniem powietrza (o ciśnieniu nie większym niż 0,3 MPa), pędzlem lub suchą szmatką bez użycia środków chemicznych i płynów czyszczących. Narzędzia i uchwyty oczyścić suchą czystą szmatą.

OCHRONA ŚRODOWISKA

Symbol wskazujący na selektywne zbieranie zużytego sprzętu elektrycznego i elektronicznego. Zużyte urządzenia elektryczne są surowcami wtórnymi - nie wolno wyrzucać ich do pojemników na odpady domowe, ponieważ zawierają substancje niebezpieczne dla zdrowia ludzkiego i środowiska! Prosimy o aktywną pomoc w oszczędnym gospodarowaniu zasobami naturalnymi i ochronie środowiska naturalnego przez przekazanie zużytego urządzenia do punktu składowania zużytych urządzeń elektrycznych. Aby ograniczyć ilość usuwanych odpadów konieczne jest ich ponowne użycie, recykling lub odzysk w innej formie.

GB

PROPERTIES OF THE TOOL

The purpose of the soldering gun s to solder metal materials using tin and lead solders for soft soldering. The device has been designed solely for domestic use and must not be used professionally, i.e. at factories and for lucrative purposes. A correct, reliable and safe functioning of the device depends on proper its operation, so: **Before commencing any work with the tool, read the whole manual and keep it.** The supplier shall not be held responsible for any damage or injuries due to the tool's being used for purposes other than intended or to inobservance of safety regulations and the recommendations indicated in this manual. Using the tool for purposes other than intended implies also a loss of the user´s guarantee rights, constituting a breach of the sales contract.

EQUIPMENT

The soldering gun s supplied complete and along with additional item: soldering tip cover.

TECHNICAL DATA

Parameter	Measurement unit	Value
Catalogue number		79358
Mains voltage	[V]	~230
Mains frequency	[Hz]	50
Nominal power	[W]	40
Soldering tip dimensions	[mm]	Ø3,8 x 70
Maximum temperature of the soldering tip	[°C]	420
Heating time	[min]	8
Mass	[kg]	0,1
Insulation class		I

GENERAL SAFETY CONDITIONS

NOTE! Get acquainted with all the instructions below. Failure to observe them may lead to an electric shock, fire or injuries. The notion of electric tool used in the instructions applies to all the tools which are powered with electric current, both wire tools and wireless ones.
OBSERVE THE FOLLOWING INSTRUCTIONS
Place of work
The place of work must be properly illuminated and clean. Disorder and poor illumination may be a cause of accidents. **Do not work with electric tools in explosive environments, or those which contain inflammable liquids, gases or vapours.** Electric tools generate sparks, which may cause a fire in case of contact with inflammable gases or vapours. **Do not allow children and outsiders to the place of work.** A lack of concentration may result in a loss of control over the tool.
Electric safety
The plug of the power supply cable must fit the mains socket. Do not modify the plug. Do not use any adapters whatsoever in order to adapt the plug to the socket. Unmodified plug which fits the socket reduces the risk of an electric shock. **Avoid contact with grounded surfaces, such as pipes, heaters and refrigerators.** Grounding of the body increases the risk of an electric shock. **Do not expose electric tools to precipitation or humidity.** Water and humidity which gets into the electric tool increases the risk of an electric shock. **Do not overload the power supply cable. Do not use the power supply cable in order to carry the tool or to connect and disconnect the plug from the mains socket. Avoid contact of the power supply cable with heat, oils, sharp tools and moving elements.** Damage to the power supply cable increases the risk of an electric shock. **In case work is realised outside closed areas, it is necessary to use extension cords designed for applications outside closed areas.** Using a correct extension cord permits to reduce the risk of an electric shock.
Personal safety
Commence work in good physical and psychological conditions. Pay attention to what you do. Do not work if you are tired or under effects of medicines or alcohol. Even a moment's inattention during work may lead to serious injuries. **Always use individual means of protection. Always wear goggles.** Using individual means of protection, such as dust-masks, protective shoes, helmets and hearing protections permits to reduce the risk of serious injuries. **Avoid accidental activation of the tool. Make sure the switch is in the OFF position, before you connect the tool to the mains.** Holding the tool with a finger on the switch or connecting an electric tool when the switch is in the ON position may lead to serious injuries. **Before you turn an electric tool on remove all the spanners and other tools, which have been used for adjustments.** A spanner left on rotating elements of the tool may lead to serious injuries. **Keep your balance. Maintain an appropriate position.** It will permit to control the electric tool in case of unpredicted situations during its operation. **Use protective clothes. Do not wear loose clothes or jewellery. Keep your hair, clothes and gloves away from moving elements of the electric tool.** Loose clothes, jewellery or long hair may get caught on moving elements of the tool. **Use dust extractors or dust containers, if the tool is equipped with any. Make sure they are properly connected.** Using of dust extractors permits to reduce the risk of serious injuries.
Operation of the electric tool
Do not overload the electric tool. Use a proper tool for the given purpose. A correct selection of the tool for the given work will result in a more efficient and safer work. **Do not use the electric tool if the switch is not functioning properly.** A tool which may not be controlled by means of a switch is dangerous and must be repaired. **Disconnect the plug from the mains socket before any adjustment, replacement of accessories or storage of the tool.** It will permit to avoid accidental activation of the electric tool. **Store the tool away from children. Do not allow untrained persons to operate the tool.** An electric tool may be dangerous in hands of an untrained person. **Make sure the tool is properly maintained. Check the tool in order to detects any unfitting or loose moving elements. Check whether the elements of the tool are not damaged. In case any damaged elements of the tool are detected, they must be repaired before the electric tool is operated.** Many accidents are caused by improper maintenance of tools. **Cutting tools must be sharp and clean.** Properly maintained cutting tools are easier to control during work. **Use electric tools and accessories in accordance with the aforementioned instructions. Use the tool in accordance with its purpose, taking into account the kind and conditions of work.** Should the tool be used for other applications than the ones it has been designed for, the risk of a dangerous situation increases.
Repairs
The tool may be repaired only by authorised service centres, which must use solely original spare parts. It will guarantee a proper level of safety of operation of the electric tool.

SAFE OPERATION INSTRUCTIONS

It is prohibited to use soldering gun with a worn-out soldering tip. It is prohibited to touch insulation of electric conductors with a hot soldering tip. It is prohibited to use the soldering gun under high humidity conditions and in explosive and caustic gases and powders atmospheres. **Do not repair damaged electric conductors of the tool. In case the electric cord of the device is damaged, it must be replaced with a new one. The power supply cord must be realised by a qualified electrician. Do not solder live elements!** Having concluded work place the tool on the stand and wait until the soldering gun has cooled down. This is the only acceptable manner of cooling the tool. Do not cool the soldering gun down putting it in water, which may cause electric shock. This appliance is not to be used by children or persons with reduced physical, sensory or mental capabilities or lack of experience and knowledge if they have been given supervision or instruction concerning use of the appliance in a safe way and understand the hazards involved. Children shall not play with the appliance.

INSTALLATION OF THE ACCESSORIES

ATTENTION! Installation of the accessories must be realised while the power supply voltage is off. Remove the plug of the tool cord from the mains socket!
Replacement of the soldering tip (II)
Make sure the soldering gun and the soldering tip are cold. Remove the bolts the soldering tip is fixed with and remove the soldering tip, to replace it with a new one. Tighten the fixing bolts, using a screwdriver. Make sure the soldering tip shall not come out during work.

PREPARATION FOR WORK

Before work s commenced make sure the housing and the electric cord and the plug, as well as the external extension cables are not damaged. If necessary, clean the tool and its ventilation slots. In case any damage is detected it is prohibited to continue working! **Attention!** Any actions related to replacement of the soldering tip, the light bulb, etc. must be realised when the power supply voltage of the tool is off, se before you proceed to carry them out: **Remove the tool power supply cord plug from the mains socket!** Before using the tool make sure the mains parameters coincide with the values indicated in the rating plate. Before soldering it is required to thoroughly clean the metal elements to be soldered, as well as the soldering tip of the soldering gun. In case the soldering tip has been burnt, it must be replaced with a new one. If the soldering tipi s covered with an oxide layer, it may be removed polishing slightly the tip with abrasive paper 600-800 grain. In case the soldering tip has been burnt, it must be replaced with a new one.

USING THE TOOL

Soldering must be realised by an adult who has acquainted themselves with safety regulations regarding activities involving soldering. Place the soldering gun on the stand (supplied separately) and plug the power supply cord to the mains. A control lamp will go on, and the soldering gun will start to heat up. The soldering gun shall reach the maximum temperature of the soldering tip after approximately eight 8 minutes. The tool is ready for work. Attention! If the button is pressed the soldering gun will heat up faster. After the work has concluded place the soldering gun with a clean soldering tip in the holder, unplug the power supply cord from the mains and leave the tool to cool down. Proceed to maintenance.

MAINTENANCE AND OVERHAUL

ATTENTION! Before any adjustment, technical service or maintenance operations unplug the tool. Once the operations have been finished, the technical conditions of the tool must be assessed by means of external evaluation and inspection of the following elements: body and handle, conductor with a plug and deflection, functioning of the electric switch, patency of ventilation slots, sparking of brushes, noise level of functioning of bearings and gears, start-up and smoothness of operation. During the guarantee period, the user cannot dismantle the electric tools or change any sub-assemblies or elements, since it will cancel any guarantee rights. All irregularities detected at overhaul or during functioning of the tools are a signal to have the tool repaired at a service shop. Once the functioning has been concluded, the casing, ventilation slots, switches, additional handle and protections must be cleansed with a stream of air (at a pressure not exceeding 0,3 MPa), with a brush or a cloth without any chemical substances or cleaning liquids. Tools and handles must be cleansed with a clean cloth.

ENVIRONMENTAL PROTECTION

Correct disposal of this product: This marking shown on the product and its literature indicates this kind of product mustn't be disposed with household wastes at the end of its working life in order to prevent possible harm to the environment or human health. Therefore the customers is invited to supply to the correct disposal, differentiating this product from other types of refusals and recycle it in responsible way, in order to re - use this components. The customer therefore is invited to contact the local supplier office for the relative information to the differentiated collection and the recycling of this type of product.

D

CHARAKTERISTIK DES WERKZEUGES

Der Lötkolben ist zum Verbinden von Metallelementen mit Hilfe von Zinn-Bleinähten durch Weichlöten bestimmt. Er wurde ausschließlich für die Nutzung im Haushalt projektiert und darf nicht gewerblich genutzt werden, d.h. in Betrieben und für Lohnarbeiten. Eine richtige, zuverlässige und sichere Arbeit hängt von der entsprechenden Nutzung ab, deshalb: **Vor Beginn der Arbeiten mit dem Gerät ist die komplette Betriebsanleitung durchzulesen und auch einzuhalten.** Für sämtliche Schäden und Verletzungen, die im Ergebnis einer nicht sachgemäßen Anwendung des Werkzeuges sowie der Nichteinhaltung von Sicherheitsvorschriften und Empfehlungen der vorliegenden Anleitung entstanden, übernimmt der Lieferant keine Verantwortung. Die Verwendung des Werkzeuges nicht entsprechend dem Verwendungszweck bewirkt auch den Verlust der Verbraucherrechte betreffs Garantie und Haftung.

AUSRÜSTUNG

Der Lötkolben wird im kompletten Zustand angeliefert.

TECHNISCHE DATEN

Parameter	Maßeinheit	Wert
Katalognummer		79358
Netzspannung	[V]	~230
Netzfrequenz	[Hz]	50
Nennleistung	[W]	40
Abmessungen der Lötspitze	[mm]	Ø3,8 x 70
Max. Temperatur der Lötspitze	[°C]	420
Anwärmzeit	[min]	8
Gewicht	[kg]	0,1
Schutzklasse		I

ACHTUNG! Die nachstehenden Anweisungen durchlesen. Die Nichteinhaltung der nachstehenden Anweisungen kann einen elektrischen Schlag, Brand oder Körperverletzungen führen. Der Begriff „Elektrowerkzeug" bezieht sich auf alle mit dem elektrischen Strom angetriebenen Werkzeuge sowohl mit der Netzleitung als auch ohne Netzleitung.
DIE NACHSTEHENDEN ANWEISUNGEN EINHALTEN!
Arbeitsplatz
Der Arbeitsplatz soll gut beleuchtet sein und In der Sauberkeit gehalten werden. Das Durcheinander und nicht ausreichende Beleuchtung können Arbeitsunfälle verursachen. **Die Elektrowerkzeuge dürfen in der Umgebung mit erhöhter Explosionsgefahr, oder brennbaren Flüssigkeiten Gasen oder Dunste nicht verwendet werden.** Die Elektrowerkzeuge erzeugen Funken, die in Berührung mit brennbaren Gasen oder Dunsten Brand verursachen können. **Kindern und unbefugte Personen fern von dem Arbeitsplatz halten.** Die Konzentrationsschwäche kann zum Verlieren des Beherrschens über dem Werkzeug führen.
Elektrische Sicherheit
Leitungsstecker muss an die Netzsteckdose passen. Der Stecker darf nicht modifiziert werden. Keine Adapter zur Anpassung des Leitungssteckers an die Netzsteckdose verwenden. Der nicht modifizierte Leitungsstecker, der genau an die Netzsteckdose passt vermindert die Gefahr des elektrischen Schlages. **Den Kontakt mit geerdeten Flächen wie Rohre, Heizkörper, Kühlschränke vermeiden. Die Körpererdung erhöht das Risiko des elektrischen Schlages. Die Elektrowerkzeuge dürfen dem Einfluss von atmosphärischen Niederschlägen oder Der Feuchtigkeit nicht ausgesetzt werden.** Wasser und Feuchtigkeit, die in das Innere des Elektrowerkzeuges eindringen, erhöhen die Gefahr des elektrischen Schlages. **Den Netzkabel nicht überlasten. Die Netzkabel nicht zum Tragen, Abschalten und Einschalten des Leitungssteckers zum Netzsteckdose verwenden. Den Kontakt des Leitungskabels mit der Wärme, Öl, scharfen Kanten und beweglichen Teilen vermeiden.** Beschädigung des Leitungskabels erhöht die Gefahr des elektrischen Schlages. **Be idem Einsatz außerhalb der geschlossener Räumen sollen für Außen geeignete Verlängerungsschnüre verwendet werden.** Die Verwendung der geeigneten Verlängerungsschnüre vermindert die Gefahr des elektrischen Schlages.
Personensicherheit
Dei Arbeit soll bei guter körperlicher und geistlicher Verfassung ausgeführt werden. Immer darauf achten was gemacht wird. Die Arbeit darf nicht bei der Ermündung oder unter Einfluss von Alkohol oder Medikamenten ausgeführt werden. Sogar eine momentane Unaufmerksamkeit während der Arbeit kann zu ernsthaften Körperverletzungen führen. **Die persönlichen Schutzmittel verwenden. Immer die Schutzbrille tragen.** Die Verwendung von persönlichen Schutzmitteln wie Staubmasken, Schutzschuhe, Helme und Gehörschutz vermindern die Gefahr der ernsthaften Körperverletzungen. **Das zufällige Einschalten des Elektrowerkzeuges vermeiden. Bitte prüfen ob der Schalter in der Stellung „AUS" steht bevor das Elektrowerkzeug an das elektrische Netz angeschlossen wird.** Das Halten der Finger auf dem Schalter oder Anschluss des Elektrowerkzeuges bei dem eingeschalteten Schalter kann zu ernsthaften Körperverletzungen führen. **Vor Einschalten des Elektrowerkzeuges sollen alle Schlüssel und Werkzeuge entfernt werden, die zur Einstellung verwendet worden waren.** Der an den beweglichen Teilen des Werkzeuges hintergelassene Schlüssel kann ernsthafte Körperverletzungen herbeiführen. **Gleichgewicht halten. Durch die ganze Zeit entsprechende Arbeitsstellung einnehmen.** Dadurch lässt sich das Elektrowerkzeug in den unerwarteten Notfällen bei der Arbeit leichter beherrschen. **Schutzkleidung tragen. Keine lose Kleidung oder Schmuck tragen. Haare, Kleidung und Arbeitshandschuhe fern von den beweglichen Teilen des Elektrowerkzeuges halten.** Lose Kleidung, Schmuck oder lange Haare können an die bewegliche Teile des Elektrowerkzeuges anhaken. **Staubabsaugung oder Staubbehälter verwenden falls das Werkzeug damit ausgestattet wird. Bitte sorgen Sie dafür damit sie sachgemäß angeschlossen sind.** Verwendung der Staubabsaugung vermindert die Gefahr der ernsthaften Körperverletzungen.
Verwendung des Elektrowerkzeuges
Das Elektrowerkzeug nicht überlasten. Das zur ausführende Aufgabe geeignete Werkzeug verwenden. Entsprechende Auswahl des Werkzeuges gewährleistet eine leistungsfähige und sichere Arbeit. **Das Werkzeug darf nicht verwendet werden, falls der Netzschalter nicht funktioniert.** Das Werkzug, welches sich mit dem Schalter nicht kontrollieren lässt, ist gefährlich und soll zur Reparatur geliefert werden. **Den Leitungsstecker von der Netzsteckdose herausziehen wenn das Werkzeug eingestellt oder Zubehör ausgetauscht bzw. das Werkzeug aufbewahrt wird.** Dadurch wird das zufällige Einschalten des Elektrowerkzeuges vermieden. **Das Elektrowerkzeug vor den Zutritt von Kindern schützen. Die bei der Bedienung des Werkzeuges nicht eingeschulten Personen dürfen das Werkzeug nicht verwenden.** Das Elektrowerkzeug kann in den Händen der nicht geschulten Personen gefährlich sein. **Entsprechende Instandhaltung des Werkzeuges gewährleisten. Das Werkzeug auf nicht eingepasste Teile und Spiele der beweglichen Teile prüfen. Bitte überprüfen, ob irgendein Bestandteil des Werkzeuges nicht beschädigt ist. Die Störungen sollen vor dem Einsatz des Werkzeugen beseitigt werden**. Viele Unfälle sind durch nicht sachgemäße Instandhaltung des Werkzeuges verursacht. **Schneidewerkzeugen sollten sauber und geschärft sein.** Sachgemäß geschärfte Schneidenwerkzeuge lassen sich besser während der Arbeit kontrollieren. **Dei Elektrowerkzeuge und Zubehör gemäß der vorstehenden Anweisungen benutzen. Die Werkzeuge entsprechend der Aufgabe und die Arbeitsbedingungen einsetzen.**

Die nicht bestimmungsgemäße Verwendung des Werkzeuges kann das Risiko der Gefahren erhöhen.

Instandsetzungen

Die Werkzeuge sollen nur in den autorisierten Werkstätten bei der Verwendung der Originalersatzteile repariert werden. Dadurch wird die entsprechende Arbeitssicherheit des Elektrowerkzeuges gewährleistet.

SICHERHEITSHINWEISE FÜR DIE NUTZUNG

Der Einsatz eines Lötkolbens mit verjüngter Lötspitze ist verboten. Das Berühren der Isolation elektrischer Leitung mit erwärmter Lötspitze ist verboten. Der Einsatz des Lötkolbens unter den Bedingungen erhöhter Feuchtigkeit sowie in der Atmosphäre von Gasen sowie explosivem und ätzendem Staub ist verboten. **Beschädigte Elektroleitungen des Werkzeuges dürfen nicht repariert werden. Bei einer Beschädigung der Elektroleitung des Gerätes muss man sie gegen eine neue Leitung austauschen.Der Austausch der Stromversorgungsleitung darf nur von einem dazu berechtigten Elektriker ausgeführt werden. Keine spannungsführende Elemente löten!** Nach dem Einsatz ist das Werkzeug auf eine Unterlage abzulegen, bis der Lötkolben abgekühlt ist. Das ist auch gleichzeitig die einzige zugelassene Methode der Abkühlung des Werkzeuges, d.h. man darf es auch nicht im Wasser abkühlen, da dies zu einem elektrischen Stromschlag führen kann.

MONTAGE DER AUSRÜSTUNGSELEMENTE

HINWEIS! Die Montage der Ausrüstung darf nur bei abgeschalteter Stromversorgungsspannung durchgeführt werden. Den Stecker der Anschlussleitung des Gerätes aus der Netzsteckdose ziehen!

Lötspitzenwechsel (II)

Zunächst muss man sich davon überzeugen, ob der Lötkolben und die Spitze kalt sind. Die Befestigungsschraube für die Lötspitze abschrauben, die alte Lötspitze entfernen und an ihre Stelle die neue befestigen. Die Befestigungsschraube mit einem Schraubenzieher wieder anschrauben. Abschließend muss man sich davon überzeugen, dass sich die Lötspitze während des Funktionsbetriebes nicht von selbst herausschiebt.

BETRIEBSVORBEREITUNG

Vor Beginn des Funktionsbetriebes muss man überprüfen, ob das Gehäuse und die Anschlussleitung mit Stecker sowie die Außenleitungen zur Verlängerung nicht beschädigt sind. Im Bedarfsfall muss man das Werkzeug auch reinigen, die Verschmutzungen entfernen und die Durchlässigkeit der Lüftungsöffnungen gewährleisten. Wenn Beschädigungen festgestellt werden, ist der weitere Betrieb verboten! **Hinweis!** Alle Tätigkeiten im Zusammenhang mit dem Wechsel der Lötspitze, der Glühlampe usw. sind bei ausgeschalteter Stromversorgungsspannung des Werkzeuges durchzuführen, deshalb muss man vor Beginn dieser Tätigkeiten: **Den Stecker der Leitung des Werkzeuges aus der Netzsteckdose ziehen!** Vor Gebrauch des Werkzeuges muss man sich davon überzeugen, ob die Parameter des Elektronetzes mit den Angaben auf dem Leistungsschild übereinstimmen. Vor dem Löten sind die zu verbindenden Metallelemente, sowie aber auch die Lötkolbenspitze, gründlich zu reinigen. Bei einem Verbrennen der Lötspitze muss man sie gegen eine neue austauschen. Wenn die Lötspitze mit einer Oxidschicht bedeckt ist, muss sie mit einem Schleifpapier der Gradation von 600 – 800 delikat abgeschliffen werden. Bei einem Verbrennen der Lötspitze muss man sie gegen eine neue austauschen.

NUTZUNG DES WERKZEUGES

Das Löten muss von einer erwachsenen Person ausgeführt werden, die sich mit den Arbeits- und Hygienevorschriften bei Lötarbeiten auskennt. Der Lötkolben ist auf einer Unterlage (gesondert zugänglich) abzulegen und den Stecker der Stromversorgungsleitung in die Steckdose zu stecken. Dann leuchtet eine Kontrolllampe auf und der Lötkolben wird aufgeheizt. Nach Ablauf von ungefähr 8 Minuten erreicht die Lötspitze ihre Betriebstemperatur. Jetzt kann man mit der Arbeit beginnen.

Hinweis! Das Drücken der Taste bewirkt ein schnelleres Aufheizen des Lötkolbens. Nach Beendigung der Arbeit: Den Lötkolben mit gereinigter Lötspitze in die Halterung schieben, den Stecker der Stromversorgungsleitung aus der Steckdose ziehen und das Gerät abkühlen lassen. Danach beginnt man mit den Wartungsarbeiten.

KONSERVIERUNG UND ÜBERSICHTUNGEN

ACHTUNG! Vor dem Beitritt zur Regulierung, technischen Bedienung und Konservierung soll man die Einrichtung von der Elektronetz durch die Herausziehung des Steckers aus der Netzdose abschalten. Nach der Beendung der Arbeit soll man technischen Stand durch äußere Besichtigungen und die Beurteilung von: Gestell und Handgriff, Elektroleitung mit Stecker und Abblegungsstück, Tätigkeit des Elektroschalters, Durchgängigkeit von Lüftungsschlitzen, Funken von Bürsten, Arbeitslautstärke von Lager und Getriebe, Anfahren und Arbeitsgleichmäßigkeit überprüfen. In der Garantiezeit kann der Benutzer keine Elektrowerkzeuge demontieren oder keine Bauteile sowie Bestandteile austauschen, weil dies eine Verlierung der Garantierechte verursacht. Alle beobachtete bei der Übersicht oder in der Arbeitszeit Unrichtigkeiten bestimmen das Signal zur Durchführung der Reparatur im Service. Nach der Beendung der Arbeit soll man Gehäuse, Lüftungsschlitze, Schalter, Zusatzhandgriff und Bedeckungen z.B. mit dem Druckluftstrahl (vom Druck nicht größer als von 0,3 MPa), Pinsel oder trockenen Lappen ohne Benutzung von Chemiemittel und Reinigungsflüssigkeiten reinigen. Die Werkzeuge und Handgriffe soll man mit dem sauberen, trockenen Lappen reinigen.

UMWELTSCHUTZ

Das Symbol verweist auf ein getrenntes Sammeln von verschlissenen elektrischen und elektronischen Ausrüstungen. Die verbrauchten elektrischen Geräte sind Sekundärrohstoffe – sie dürfen nicht in die Abfallbehälter für Haushalte geworfen werden, da sie gesundheits- und umweltschädigende Substanzen enthalten! Wir bitten um aktive Hilfe beim sparsamen Umgang mit Naturressouroen und dem Umweltschutz, in dem die verbrauchten Geräte zu einer Annahmestelle für solche elektrischen Geräte gebracht werden. Um die Menge der zu beseitigenden Abfälle zu begrenzen, ist ihr erneuter Gebrauch, Recycling oder Wiedergewinnung in anderer Form notwendig.

RUS

ХАРАКТЕРИСТИКА ИНСТРУМЕНТА

Паяльник предназначен для соединения металлических материалов с помощью пайки, с использованием оловянно-свинцового припоя для мягкой пайки. Устройство спроектировано исключительно для домашнего использования и его запрещено применять для профессиональной и коммерческой деятельности. Правильная, надежная и безопасная работа устройства зависит от соответствующей его эксплуатации, а для этого: **Перед началом эксплуатации инструмента необходимо полностью прочитать инструкцию и сохранить ее.** За все ущербы и травмы, возникшие в результате использования инструмента не по назначению, с нарушением правил безопасности и указаний настоящей инструкции, поставщик ответственности не несет. Использование инструмента не по назначению является причиной аннулирования гарантии и считается несоблюдением договора купли-продажи.

ОСНАСТКА

Паяльник поставляется в комплектном состоянии.

ТЕХНИЧЕСКИЕ ХАРАКТЕРИСТИКИ

Параметр	Единица измерения	Значение
Каталожный номер		79358
Напряжение сети	[В]	~230
Частота сети	[Гц]	50
Номинальная мощность	[Вт]	40
Диаметр жала паяльника	[мм]	Ø3,8 x 70
Максимальная температура жала	[°C]	420
Время нагревания	[мин.]	8
Масса	[кг]	0,1
Класс электроизоляции		I

ОБЩИЕ ПРАВИЛА БЕЗОПАСНОСТИ

Рабочее место

Необходимо обеспечить надлежащее осветление рабочего места и содержать его в чистоте. Беспорядок и недостаточное осветление могут стать причиной несчастного случая. **Не рекомендуется работа с электроустройствами в местах с высоким риском взрыва, где обнаружены горючие жидкости, газы или испарения**. Во время работы электроустройств образуются искры, которые могут вызвать пожар в результате реакции с горючими газами или испарениями. **Детям и посторонним лицам запрещается пребывать на рабочем месте**. Недостаточная сосредоточенность может вызвать потерю контроля над устройством.

Электрическая безопасность

Штепсель электроустройства должен совпадать с сетевым гнездом. Запрещается модифицировать штепсель. Запрещается пользоваться адаптерами с целью соединения штепселя с гнездом. Не модифицированный штепсель, совпадающий с гнездом, уменьшает риск поражения электричеким током. **Необходимо избегать контакта с заземленными поверхностями, такими, как трубы, батареи и холодильники**. Заземление тела повышает риск удара электрическим током. **Не подвергать электроустройства влиянию атмосферных осадков или влаги**. Вода и влага, проникая внутрь электроустройства, повышают риск попомки устройства и телесных повреждений. **Не перегружать провода питания. Не пользоваться проводом питания с целью передвижения, подключения и отключения штепселя от гнезда сети питания. Избегать контакта провода питания с теплыми предметами, маслом, острыми краями и подвижными элементами.** Повреждение провода питания повышает риск поражения электрическим. **В случае работы вне закрытых помещений следует пользоваться удлинителями, предназначенными для работы вне закрытых помещений.** Пользование соответственными удлинителями уменьшает риск поражения электрическим током.

Личная безопасность

Необходимо приступать к работе в хорошем физическом и психическом состоянии. Внимательно следить за ходом проводимой операции. Не работать усталым, после приема медикаментов или упоребления спиртного. Не забывать о том, что потеря концентрации на долю секунды может вызвать серьезные телесные повреждения. **Пользоваться средствами личной безопасности. Обязательно одеть защитные очки**. Пользование средствами личной защиты, такими, как противопыльные маски, каски и ушные вкладыши, уменьшает риск серьезных телесных повреждений. **Избегать случайного пуска устройства. Перед подключением устройства к электросети питания убедиться в том, что выключатель находится в позиции «выкл.».** Не держать палец на выключателе и не подключать электроустройство к сети питания, если выключатель находится в позиции «вкл.», поскольку это может вызвать серьезные телесные повреждения. **Перед пуском электроустройства необходимо убрать все ключи и другие инструменты, которые использовались во время его регулировки**. Ключ, оставшийся на вращательных элементах устройства, может стать причиной серьезных телесных повреждений. **Соблюдать равновесие. Постоянно работать в соответственной позе.** Это облегчит контроль над пневматическим устройством в случае непредвиденных происшествий во время работы. **Одеть защитную одежду. Не носить просторную одежду и украшения. Волосы, одежду и перчатки держать вдали от подвижных частей устройства**. Просторная одежда, украшения или длинные волосы могут зацепиться за подвижные части устройства. **Пользоваться отсосом пыли или мешками для пыли, если устройство оснащено ними. Позаботиться о том, чтобы правильно подключить их.** Использование отсоса пыли уменьшает риск серьезных телесных повреждений.

Пользование электроустройством

Не перегружать электроустройство. Пользоваться устройством, отвечающим данному виду работы. Выбор устройства, соответствующего данному виду работы, обеспечивает повышение производительности и трудовой безопасности. **Запрещается пользоваться электроустройством, если не работает сетевой выключатель.** Устройство, которое невозможно контролировать с помощью сетевого выключателя, опасное; следует отдать его в ремонт. **Необходимо отключить штепсель от гнезда сети питания перед регулировкой, заменой аксессуаров или хранением устройства.** Благодаря этому удастся избежать случайного пуска электроустройства. **Хранить устройства в месте, недоступном для детей. Не разрешать работать с устройством лицам, не обученным обслуживать его**. Электроустройство может быть опасным в руках необученного оператора. **Обеспечить соответственную консервацию устройства. Проверять, нет ли в нем несоответствий и зазоров в подвижных частях. Проверять, не повредились ли какие-то элементы устройства. Если обнаружены повреждения, то следует устранить их перед пуском электроустройства**. Много несчастных случаев вызывает неправильная консервация устройства. **Режущие инструменты должны быть чистыми и отточенными**. Благодаря правильной консервации режущие инструменты легче контролировать во время работы. **Пользоваться электроустройствами и аксессуарами согласно вышеуказанным инструкциям. Пользоваться инструментами в соответствии с их предназначением, учитывая вид работы и условия на рабочем месте**. Пользование инструментами для проведения других операций, чем те, для которых они были разработаны, повышает риск опасных моментов во время работы.

Ремонты

Ремонтировать устройство исключительно в уполномоченных предприятиях, пользующихся только оригинальными запасными частями. Это обеспечивает требуемую трудовую безопасность во время работы с электроустройством.

ИНСТРУКЦИИ ПО БЕЗОПАСНОЙ ЭКСПЛУАТАЦИИ

Запрещено использовать паяльник с пережатым жалом. Запрещено прикасаться горячим жалом к изоляции электропроводов. Запрещено использовать паяльник в условиях повышенной влажности и в атмосфере взрывоопасных и агрессивных газов и пыли. **Запрещено ремонтировать поврежденные электрические провода инструмента. В случае повреждения провода питания его необходимо заменить новым. Провод питания может быть заменен только квалифицированным электриком. Запрещается пять элементы, находящиеся под напряжением!** После работы паяльник необходимо установить на подставке и дать ему остыть. Это единственный допустимый способ охлаждения инструмента. Запрещено охлаждать паяльник, помещая его в воду - это может привести к поражению электрическим током.

УСТАНОВКА ЭЛЕМЕНТОВ ОБОРУДОВАНИЯ

ВНИМАНИЕ! Монтаж оборудования может выполняться только при отключенном питании. Отключить вилку от розетки!

Размеры жала (II)

Убедиться, что паяльник и жало холодные. Отвинтить крепежные болты и снять старое жало, закрепив вместо него новое. Затянуть болты отверткой. Убедиться, что жало не выпадет во время работы.

ПОДГОТОВКА К РАБОТЕ

Перед началом работы необходимо проверить, не поврежден ли корпус инструмента и электрический провод с вилкой, а также внешние удлинители. При необходимости устранить с инструмента загрязнения и очистить вентиляционные отверстия. В случае наличия повреждений, запрещается приступать к дальнейшей работе! **Внимание!** Все операции, связанные с заменой жала паяльника, лампочки и т.д., должны выполняться при отключенном питании, и поэтому перед началом данных операций необходимо: **Отключить вилку провода питания инструмента от розетки.** Перед использованием инструмента, следует убедиться, что параметры электросети соответствуют данным, указанным на заводском щитке. Перед пайкой необходимо тщательно очистить соединяемые металлические элементы и жало паяльника. В случае перегорания жала, его необходимо заменить новым. Если жало покрыто слоем оксидов, его можно удалить с помощью тонкой наждачной бумаги зернистостью 600 - 800.

ЭКСПЛУАТАЦИЯ ИНСТРУМЕНТА

Пайка должна выполняться взрослым пользователем, знакомым с правилами техники безопасности работ, связанных с пайкой. Поместить паяльник на подставке (приобретается отдельно) и подключить вилку сетевого провода в розетку. Загорается контрольная лампочка, и паяльник начинает нагреваться. Паяльник достигнет номинальной рабочей температуры приблизительно через 8 минут. Приступить к работе. Внимание! При нажатии кнопки паяльник нагреется быстрее. После окончания работы: вставить паяльник с очищенным жалом в держатель, вынуть вилку сетевого провода из розетки и подождать, пока устройство охладится. Затем выполнить техобслуживание.

КОНСЕРВАЦИЯ И ОСМОТРЫ

ВНИМАНИЕ! Перед началом настройки, технического обслуживания или консервации следует вынуть штепсель устройства из гнезда электросети. После завершения работы следует проверить техническое состояние электроустройства путем внешнего осмотра и оценки: корпуса и рукоятки, электропровода со штепселем и отгибкой, работы электрического включателя, проходимости вентиляционных щелей, искрения щеток, уровня шума при работе подшипников и передачи, запуска и равномерности работы. В течение гарантийного периода потребитель не может проводить дополнительного монтажа электроустройств и проводить замену любых частей и составных, поскольку это вызывает потерю гарантийных прав. Все перебои, обнаруженные во время осмотра или работы, являются сигналом для проведения ремонта в сервисном пункте. После завершения работы корпус, вентиляционные щепи, переключатели, дополнительную рукоятку и щитки следует очистить, напр., струей воздуха (давление не более 0,3 MPa), кистью или сухой тряпочкой без применения химических средств и моющих жидкостей. Устройство и зажимы очистить сухой чистой тряпкой.

ОХРАНА ОКРУЖАЮЩЕЙ СРЕДЫ

Данный символ обозначает селективный сбор изношенной электрической и электронной аппаратуры. Изношенные электроустройства – вторичное сырье, в связи с чем запрещается выбрасывать их в корзины с бытовыми отходами, поскольку они содержат вещества, опасные для здоровья и окружающей среды! Мы обращаемся к Вам с просьбой об активной помощи в отрасли экономного использования природных ресурсов и охраны окружающей среды путем передачи изношенного устройства в соответствующий пункт хранения аппаратуры такого типа. Чтобы ограничить количество уничтожаемых отходов, необходимо обеспечить их вторичное употребление, рециклинг или другие формы возврата.

E

PROPIEDADES DE LA HERRAMIENTA

La pistola soldadora tiene el propósito de unir materiales de metal, usando adhesivos de estaño y plomo para soldadura ligera. La herramienta ha sido diseñada únicamente para el uso en el hogar y no debe usarse profesionalmente, es decir en establecimientos o con fines lucrativos. Funcionamiento correcto, indefectible y seguro del dispositivo depende de su adecuada explotación, y por lo tanto: **Antes de comenzar el trabajo con el dispositivo, es menester leer todo el manual y guardarlo.** El proveedor no será responsable por cualquier daño o lesión causados por usar la herramienta de una manera opuesta a su propósito original o por ignorar las reglas de seguridad y las recomendaciones indicadas en este manual. El uso de la herramienta de una manera opuesta a su propósito original implica a la vez la pérdida de los derechos de usuario indicados en la garantía por motivo de discrepancia con el contrato de venta.

ACCESORIOS

La pistola soldadora se suministra completa.

DATOS TECNICOS

Parámetro	Unidad de medición	Valor
Numero de catalogo		79358
Voltaje de la red eléctrica	[V]	~230
Frecuencia de la red eléctrica	[Hz]	50
Potencia nominal	[W]	40
Dimensiones de la punta de la pistola soldadora	[mm]	Ø3,8 x 70
Temperatura máxima de la punta	[°C]	420
Tiempo de calentamiento	[min]	8
Masa	[kg]	0,1
Clase de protección eléctrica		I

CONDICIONES GENERALES DE SEGURIDAD

¡ATENCIÓN! Lea todas las siguientes instrucciones. Si no se observan las instrucciones, existe el peligro del choque eléctrico, incendio o lesiones. La noción de „herramienta eléctrica" que se aplica en las instrucciones se refiere a todas las herramientas alimentadas con corriente eléctrica – tanto alámbricas como inalámbricas.

OBSERVENSE LAS SIGUIENTES INSTRUCCIONES

El lugar de trabajo

El lugar de trabajo debe ser bien iluminado y limpio. Desorden e iluminación débil pueden ser causas de accidentes. **No use herramientas eléctricas en condiciones de un riesgo elevado de explosión, cerca de liquidos o gases inflamables.** Herramientas eléctricas generan chispas que pueden causar incendios en contacto con gases inflamables. **Evite el acceso de niños y personas no autorizadas al lugar de trabajo.** Falta de concentración necesaria puede causar que pierda el control de la herramienta.

Seguridad eléctrica

El enchufe del cable eléctrico debe ser adecuado para el contacto. Queda prohibido modificar el enchufe y usar adaptadores para adecuar el enchufe al contacto. El enchufe no modificado que es adecuado para el contacto reduce el riesgo del choque eléctrico. **Evita el contacto con superficies conectados con tierra – pipas, calentadores y radiadores.** Lo cual puede aumentar el riesgo del choque eléctrico. **No exponga las herramientas a precipitaciones o humedad.** Agua y humedad que se filtren al interior de la herramienta eléctrica aumentan el riesgo del choque eléctrico. **No permita la sobrecarga del cable de alimentación. No use el cable de alimentación para cargar, conectar y desconectar el enchufe del contacto de la red eléctrica. Evita el contacto del cable de alimentación con objetos calientes, aceites, bordes afilados y elementos móviles.** Defectos del cable de alimentación aumentan el riesgo del choque eléctrico. **En el caso del trabajo fuera de los interiores cerrados, use extensiones adecuados para tales trabajos.** Aplicación de extensiones adecuadas reduce el riesgo del choque eléctrico.

Seguridad personal

Empiece el trabajo en buenas condiciones físicas y psíquicas. Ponga atención a lo que está haciendo. Evite el trabajo si está cansado o bajo influencia de medicinas o alcohol. Un momento de descuido durante el trabajo puede ser causa de lesiones graves. **Use medios de protección personal. Siempre use anteojos protectores.** Uso de medios de protección personal como máscaras contra polvo, calzado protector, cascos y protectores del oído reduce el riesgo de lesiones graves. **Evite encender la herramienta por casualidad. Asegúrese que el interruptor eléctrico esta en la posición „apagado" antes de conectar la herramienta a la red eléctrica.** Sujetar la herramienta con un dedo sobre el interruptor o conectarla cuando el interruptor está en la posición „encendido" puede ser causa de lesiones graves. **Antes de encender la herramienta eléctrica, remueva todas las llaves y herramientas de ajuste.** Una llave en los elementos giratorios de la herramienta puede ser causa de lesiones graves. **Manténgase en equilibrio y todo el tiempo conserve una posición adecuada.** Esto le permitirá controlar la herramienta eléctrica con más facilidad en el caso de situaciones imprevistas durante el trabajo. **Use ropa protectora. No se ponga ropa floja y bisutería. Mantenga el cabello, la ropa y los guantes lejos de los elementos móviles de la herramienta eléctrica.** Ropa floja, bisutería o cabello largo pueden atorarse en los elementos móviles de la herramienta. **Use removedores o contenedores de polvo, si la herramienta está equipada con ellos. Conéctelos correctamente.** Uso de removedores de polvo reduce el riesgo de lesiones graves.

Uso de la herramienta eléctrica

No permita la sobrecarga de la herramienta eléctrica. Use la herramienta adecuada para el tipo de trabajo. Uso de herramientas adecuadas garantizará un trabajo más efectivo y más seguro. **No use la herramienta eléctrica si no funciona su interruptor.** La herramienta que no se puede controlar por medio de su interruptor es peligrosa y debe repararse. **Desconecta el enchufe del contacto antes de cualquier ajuste, cambio de accesorios o almacenamiento de la herramienta.** Eso permitirá evitar que la herramienta eléctrica se encienda casualmente. **Almacena la herramienta fuera del alcance se niños. No permita que trabajen con ella personas no capacitadas.** La herramienta eléctrica puede ser peligrosa en las manos de tales personas. **Asegure mantenimiento adecuado de la herramienta. Controle la herramienta respecto al encaje y piezas móviles flojas. Revise si cualquier elemento de la herramienta no está dañado. Si se detectan defectos, es menester eliminarlos antes de que se use la herramienta eléctrica.** Muchos accidentes son causados por un mantenimiento inadecuado de la herramienta. **Herramientas cortantes deben mantenerse limpios u afilados.** Herramientas cortantes correctamente conservadas pueden controlarse con más facilidad durante el trabajo. **Use herramientas eléctricas y accesorios con acuerdo a las presentes instrucciones. Use las herramientas con acuerdo a su función tomando en cuenta el carácter y las condiciones del trabajo.** Usar las herramientas para propósitos diferentes a los de su diseño puede aumentar el riesgo de situaciones peligrosas.

Reparaciones

Repare las herramientas solamente en talleres autorizados que usan refacciones originales. Esto garantizará la seguridad del trabajo con la herramienta eléctrica.

INSTRUCCIONES DE SEGURIDAD DE USO

Se prohíbe usar la pistola soldadora con punta desgastada. Se prohíbe tocar aislamiento de cables eléctricos con una punta caliente. Se prohíbe usar la pistola soldadora en condiciones de alta humedad y en atmosfera de gases y polvos explosivos y cáusticos. **No se debe reparar cables eléctricos de la herramienta dañados. En el caso de cable eléctrico de la herramienta estropeado, es menester reemplazarlo con uno nuevo. Cable eléctrico de la herramienta estropeado puede ser reemplazado únicamente por un electricista capacitado. ¡No se debe soldar elementos bajo tensión eléctrica!** Habiendo terminado el trabajo coloque la herramienta en su sujetador y espere hasta que la pistola soldadora se enfríe. Este es el único modo aceptable de enfriar la herramienta. No se debe enfriar la pistola soldadora sumergiéndola en agua, lo cual puede provocar choque eléctrico.

INSTALACIÓN DE LOS ACCESORIOS

¡ATENCIÓN! Los accesorios deben instalarse con el voltaje de suministro de energía apagado. ¡Saque la clavija del cable de la herramienta del contacto de la red eléctrica!

Reemplazo de la punta (II)

Asegúrese que la pistola soldadora y la punta están frías. Afloje los tornillos de fijación de la punta y quite la punta vieja, instalando en su lugar una punta nueva. Apriete los tornillos de fijación usando un desarmador. Asegúrese que la punta no salga accidentalmente durante el trabajo.

PREPARATIVOS ANTES DEL TRABAJO

Antes de comenzar el trabajo es menester revisar si el armazón y el cable eléctrico con la clavija, así como cables externos de extensión no están dañados. Si es necesario limpie la herramienta y los orificios de ventilación. ¡En el caso de que se hayan detectados defectos de la herramienta, se prohibe continuar el trabajo! **¡Atención!** Todas las actividades relacionadas con reemplazos de la punta, el foco, etc. deben realizarse con el voltaje de suministro de energía apagado. Por consiguiente antes de empezar estos trabajos: **¡Saque la clavija del cable de la herramienta del contacto de la red eléctrica!** Antes de usar la herramienta es menester asegurarse que los parámetros de la red eléctrica coincidan con las indicaciones en la placa de características. Antes de soldar es menester limpiar cuidadosamente los elementos de metal por soldarse, así como la punta de la pistola soldadora. En el caso de que la punta se haya quemado, es menester reemplazarla con una nueva. En el caso de que la punta esté cubierta con una capa de óxidos, esta puede removerse puliendo la punta cuidadosamente con papel abrasivo de gradación 600-800. En el caso de que la punta se haya quemado, es menester reemplazarla con una nueva.

USO DE LA HERRAMIENTA

Los trabajos de soldar deben ser realzados por un adulto que se haya familiarizado con las reglas de seguridad para actividades relacionadas con soldadura. Coloque la pistola soldadora en su sujetador (suministrado por separado) y conecte la clavija del cable de alimentación al contacto. Se encenderá una luz de control, y la pistola soldadora empezará a calentarse. La pistola soldadora alcanzará la temperatura nominal de la punta después de aproximadamente ocho minutos. La herramienta está lista para el trabajo. ¡Atención! Oprima el botón para que la pistola soldadora se caliente más rápido. Una vez terminado el trabajo coloque la pistola soldadora con la punta limpia en el sujetador, desconecte la clavija del cable de alimentación del contacto y deje la herramienta hasta que se enfríe. Luego realice los trabajos de mantenimiento.

MANTENIMIENTO E INSPECCIONES

¡ATENCIÓN! Antes de empezar el ajuste, servicio técnico o mantenimiento, saque el enchufe de la herramienta del contacto de la red eléctrica. Habiendo terminado el trabajo, es menester revisar el estado técnico de la herramienta eléctrica por medio de un control externo y la evaluación de: el armazón y el mango, el cable eléctrico con el enchufe, el funcionamiento del interruptor eléctrico, los intersticios de ventilación, el chispear de los cepillos, el nivel de ruido de los cojinetes y las transmisiones, el arranque y la uniformidad del funcionamiento. Dentro del periodo de garantía, el usuario no puede desmantelar las herramientas eléctricas o cambiar sus partes ya que pierde de esta manera los derechos de garantía. Todas las irregularidades que se detecten durante una inspección o el trabajo implican la necesidad de reparar la herramienta en un taller especializado. Habiendo terminado el trabajo, es menester limpiar el armazón, los intersticios de ventilación, interruptores, el mango adicional y los protectores con aire comprimido (cuya presión de debe exceder 0,3 MPa) con una brocha o con un trapo seco sin usar sustancias químicas y líquidos limpiadores. Limpie las herramientas y los mangos con un trapo seco y limpio.

PROTECCIÓN DEL MEDIO AMBIENTE

El símbolo que indica la recolección selectiva de los aparatos eléctricos y electrónicos usados. ¡Aparatos eléctricos y electrónicos usados son reciclados – se prohíbe tirarlos en contenedores de desechos domésticos, ya que contienen sustancias peligrosas para la salud humana y para el medio ambiente! Les pedimos su participación en la tarea de la protección y de los recursos naturales y del medio ambiente, llevando los aparatos usados a los puntos de almacenamiento de aparatos eléctricos usados. Con el fin de reducir la cantidad de los desechos, es menester utilizarlos de nuevo, reciclarlos o recuperarlos de otra manera.

Przeczytać instrukcję
Read the instructions
Bedienungsanleitung durchgelesen
Прочитать инструкцию
Lea la instrucción

Używać gogli ochronnych
Wear protective goggles
Schutzbrille
Пользоваться защитными очками
Use protectores del oído

230V ~50Hz
Napięcie i częstotliwość znamionowa
Rated voltage and frequency
Spannung und Nennfrequenz
Номинальное напряжение и частота
Tensión y frecuencia nominal

40 W
Moc znamionowa
Rating power
Nennleistung
Номинальная мощность
Potencia nominal

420°C
Temperatura nagrzewania
Heating temperature
Temperatur zum Erhitzen
Температура нагрева
Temperatura de calentamiento

Ø 3.8 mm
Średnica grotu lutownicy
Soldering tip diameter
Durchmesser der Lötkolbenspitze
Диаметр жала
Diámetro del pico soldador

2014 Rok produkcji: / Production year: / Produktionsjahr: / Год выпуска: / Año de fabricación:

TOYA S.A. ul. Sołtysowicka 13-15, 51-168 Wrocław, Polska